Запально-защитные устройства газовые серии ЗЗУ-Н

Производитель - Общемаш. Дилер - ГКНТ

Запально-защитные устройства типа ЗЗУ-Н **предназначены для розжига основных горелок котлов и печей, в которых возможны выбросы горячих топочных газов через запальную горелку.**

ОСНОВНЫЕ МОДИФИКАЦИИ

ЗЗУ-Н-3, ЗЗУ-Н-3Д	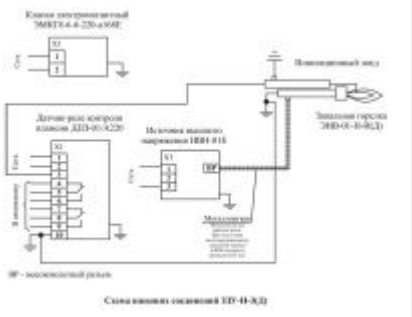	контроль запального факела ионизационным датчиком контроля пламени ДПЗ-01А/220, факел основной горелки не контролируется
ЗЗУ-Н-4, ЗЗУ-Н-4Д	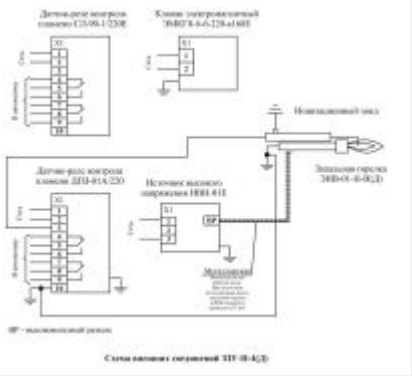	контроль запального факела ионизационным датчиком контроля пламени ДПЗ-01А/220, контроль факела основной горелки оптическим датчиком контроля пламени СЛ-90-1/220Е
ЗЗУ-Н-6, ЗЗУ-Н-6Д	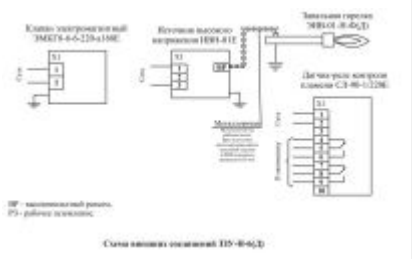	совместный контроль факелов запальной и основной горелок одним оптическим датчиком контроля пламени СЛ-90-1/220Е
ЗЗУ-Н-7, ЗЗУ-Н-7Д	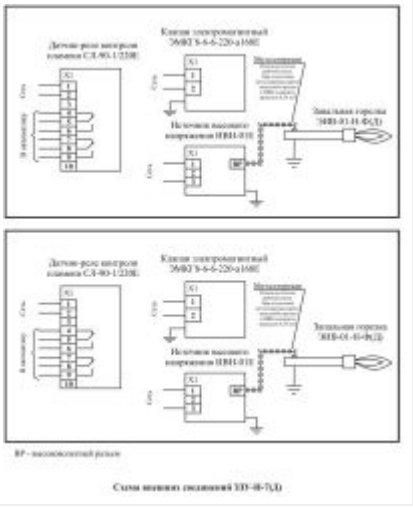	двойной комплект ЗЗУ-Н-6(Д)

ЗЗУ-Н-10. **ЗЗУ-Н-10Д**	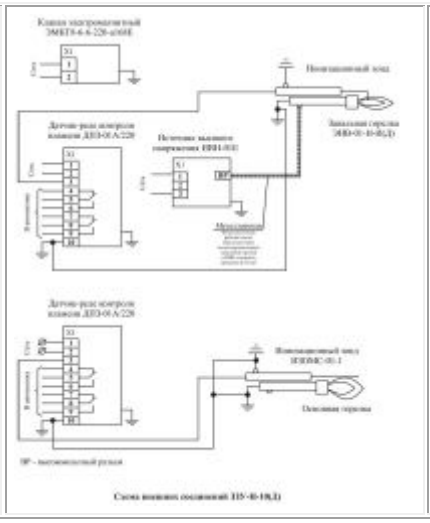	раздельный контроль факела запальной и основной горелок двумя ионизационными датчиками контроля пламени ДПЗ-01А/220

УСЛОВНЫЕ ОБОЗНАЧЕНИЯ

Литера "**Д**" - предназначены для работы на агрегатах с наддувом (противодавлением).

ОСОБЕННОСТИ

Топливо запальной горелки: природный газ по ГОСТ 5542, пропан - бутан, заводские газы нефтеперерабатывающих производств

КОМПЛЕКТНОСТЬ

	ЗЗУ-Н-3(Д)	**ЗЗУ-Н-4(Д)**	**ЗЗУ-Н-6(Д)**	**ЗЗУ-Н-7(Д)**	**ЗЗУ-Н-10(Д)**
Запальная горелка ЭИВ-01-Н-И (ЭИВ-01-Н-ДИ)	1	1	-	-	1
Запальная горелка ЭИВ-01-Н-Ф (ЭИВ-01-Н-ДФ)	-	-	1	2	-
Оптический датчик контроля пламени СЛ-90-1/220Е	-	1	1	2	-
Ионизационный датчик контроля пламении ДПЗ-01А/220	1	1	-	-	2
Источник высокого напряжения ИВН-01Е	1	1	1	2	1
Электромагнитный клапан ЭМКГ8-6-10-220-а168Е	1	1	1	2	1
Ионизационный зонд ИЗОМС-01-1	-	-	-	-	1
Высоковольтный провод, 2 м	1	1	1	2	1
Блок управления СТАРТ-02	по специальному заказу				